Komora rozdziału D1
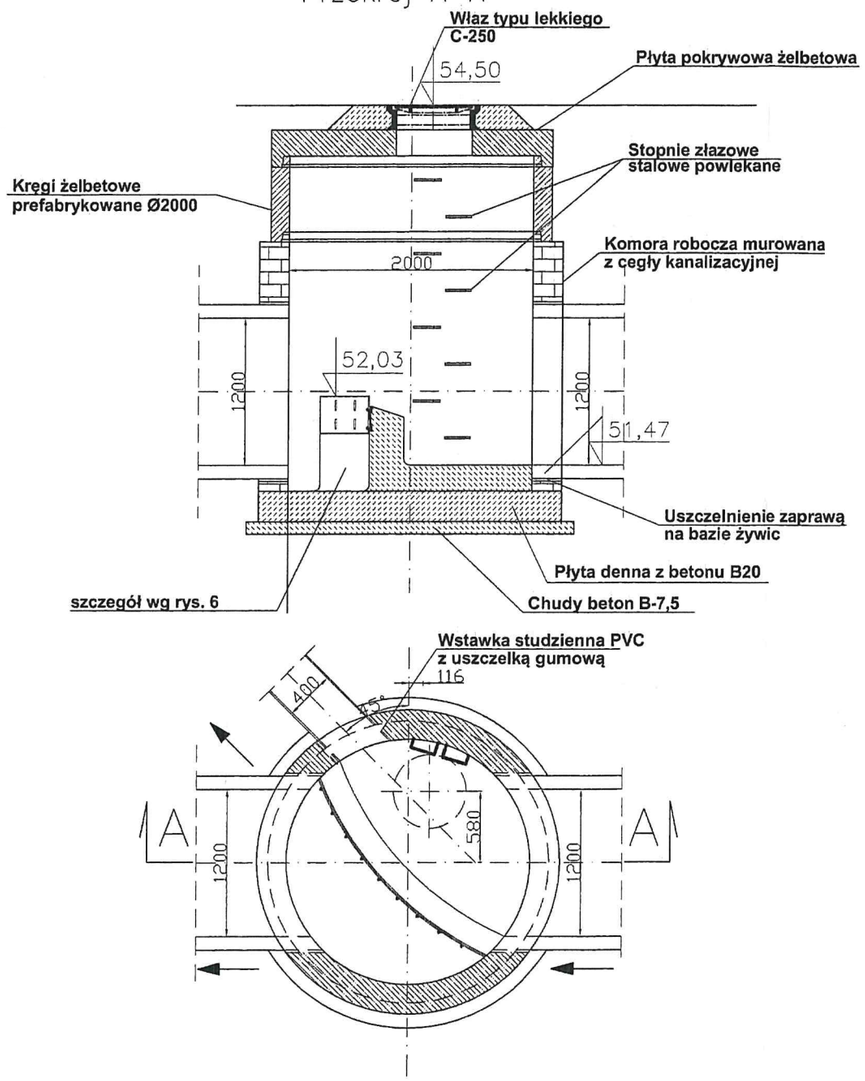
Przekrój A–A